FIOR & GENTZ Werkzeuge

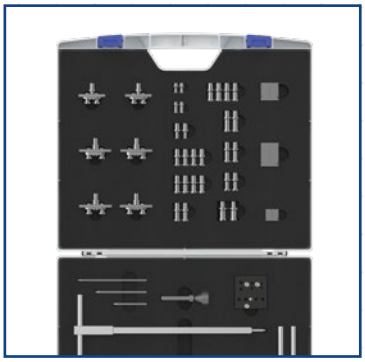

Katalogseiten Werkzeuge	
Abschnitt	ab Seite
Erstellung des Gipsnegativs	J2
Positionierung der Drehpunkte	J3
Werkzeuge für die parallele Ausrichtung der Systemknöchelgelenke und Zuordnung der Werkzeuge	J5
Werkzeuge für die parallele Ausrichtung der Systemkniegelenke/Systemgelenkschienen und Zuordnung der Werkzeuge	J7
Ersatzteile für Werkzeuge	J9
Weitere Werkzeuge	J11
Werkzeugkoffer	J15

h-Cast

e-Cast

h-Cast		
Abb.	Artikelnummer	Bezeichnung
1	WE3200	h-Cast
1a	WE0320-05/1	Deckplatte, 5 mm
1b	WE0320-05	Platte, 5 mm
1c	WE0320-10	Platte, 10 mm
1d	WE0320-20	Platte, 20 mm
1e	WE0320-0	Grundplatte
ohne Abb.	WE0320-1	Führung mit Zapfen

Verwendungszweck: zur Ermittlung einer Absatzhöhen-/Beinlängendifferenz.
Zur Positionierung des Patienten in einer physiologischen Stellung.

e-Cast im Koffer		
Abb.	Artikelnummer	Bezeichnung
2	WE3400	e-Cast im Koffer
2a	ET3400-T	Bediengerät
2b	ET3410-WE	Sensor für den Oberschenkelbereich
2c	ET3420-WE	Sensor für den Unterschenkelbereich
2d	ET3430-WE	Sensor für den Fußbereich
2e	WZ2067-T08	Schraubendreher, Innensechsrund, T8 x 60 mm
2f	ET0830-2450*	3 x Batterien für e-Cast Sensoren*
2g-2h	ET0780-01	Netzteil inkl. Primäradaptern für Europa, USA/Japan, Großbritannien, Australien
2i	ET0710	Aufladekabel
ohne Abb.	KL4200	Klebepunkte zum Befestigen der Sensoren, 48 Stück
ohne Abb.	KL4601	Unterlegscheiben zur Drehpunktmarkierung, selbstklebend, 28 Stück

* Bei Nachbestellung des Artikels wird nur eine Batterie als Verkaufseinheit geliefert.

Verwendungszweck: zur Überprüfung der Gelenkwinkel während der Erstellung des Gipsnegativs

Zubehörteile e-Cast		
Abb.	Artikelnummer	Bezeichnung
2b, 2c und 2d	ET3400-WE	e-Cast Sensorensatz zur Erstellung des Gipsnegativs

h-Cast (Abb. 1)

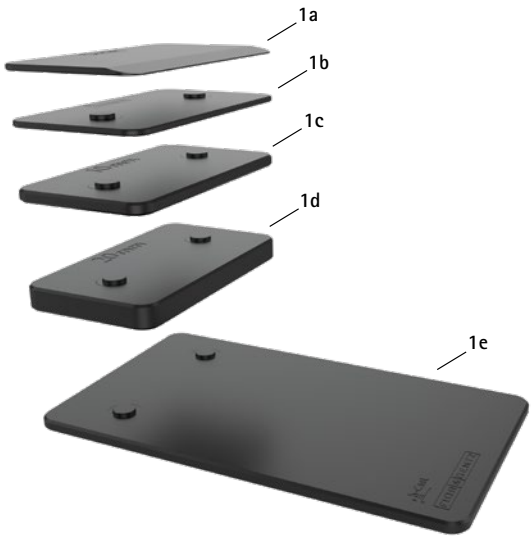

e-Cast im Koffer (Abb. 2)

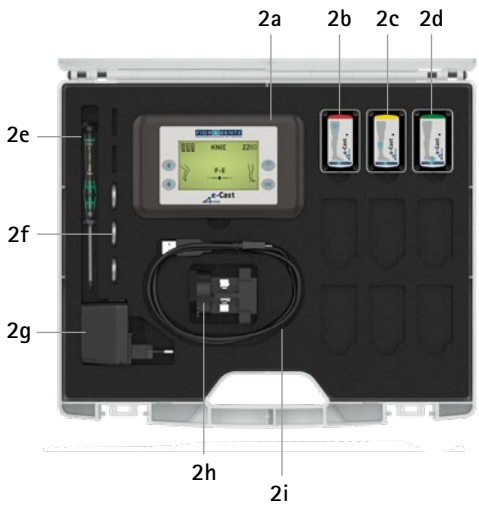

Positionierung der Drehpunkte

Kniegelenk: Die Positionierung des mechanischen Drehpunkts auf **Kniehöhe** wird über das ap-Maß vom Orthesen-Konfigurator errechnet.

Über den Orthesen-Konfigurator lassen sich für Ihre geplante Orthese der exakte, anatomische Kompromissdrehpunkt nach Nietert P1 und der exakte, mechanische Drehpunkt P berechnen. Wir empfehlen Ihnen, das Orthesenkniegelenk genau auf dem errechneten, mechanischen Drehpunkt P zu positionieren. Markieren Sie dazu den Punkt P entsprechend unserer Arbeitstechnik auf dem Patientenbein. Später wird dann die Gipsjustierachse (siehe Katalogseite I4) am Gipsnegativ durch diesen Punkt P gestochen.

Warum weicht der mechanische Drehpunkt P vom anatomischen Kompromissdrehpunkt nach Nietert P1 ab?

Bei Flexion und Extension bewegt sich der anatomische Drehpunkt durch die Roll- und Gleitbewegung des menschlichen Kniegelenks auf einer Polkurve. Der anatomische Kompromissdrehpunkt P1 stellt eine möglichst genaue Zentrierung der einzelnen Drehpunkte der Polkurve auf nur einen Punkt dar. Bei Patienten ohne Beeinträchtigung der Muskelkraft ist es sinnvoll, die Achse des Orthesenkniegelenks auf dem anatomischen Kompromissdrehpunkt nach Nietert zu positionieren. Bei Patienten mit insuffizienter knie- und hüftsichernder Muskulatur muss der Drehpunkt des Orthesenkniegelenks hinter dem anatomischen Kompromissdrehpunkt liegen, um die mechanische Kniesicherung zu erhöhen. Wie weit der mechanische Drehpunkt hinter dem anatomischen Kompromissdrehpunkt liegt, hängt von dem Grad der Insuffizienz der betroffenen Muskelgruppen ab. Aufgrund der Abweichung von der Polkurve muss der mechanische Drehpunkt ebenfalls weiter unten liegen, um die Verschiebung der Oberschenkelschale am Bein des Patienten nach oben und unten zu verringern.

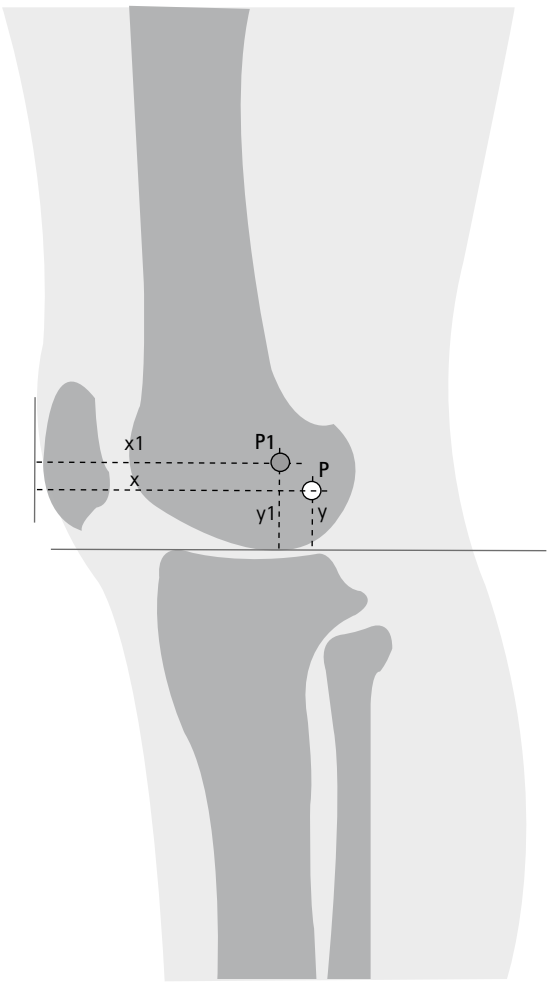

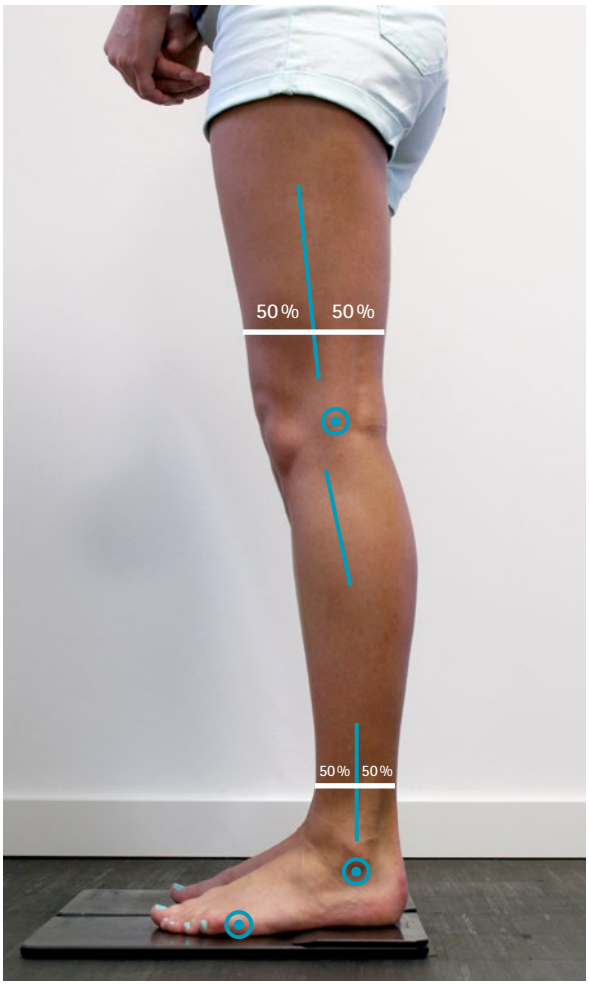

P1 = anatomischer Kompromissdrehpunkt
P = mechanischer Drehpunkt

Bei optimaler Drehpunktpositionierung ist der Schienenverlauf durch die integrierte Rückverlagerung der Systemkniegelenke bei ca. 50 %.
Bitte nutzen Sie unseren Orthesen-Konfigurator:

Orthesen-Konfigurator

Knöchelgelenk: korrekte Positionierung des mechanischen Drehpunkts auf **Knöchelhöhe** nach der Studie von Isman/Inman*

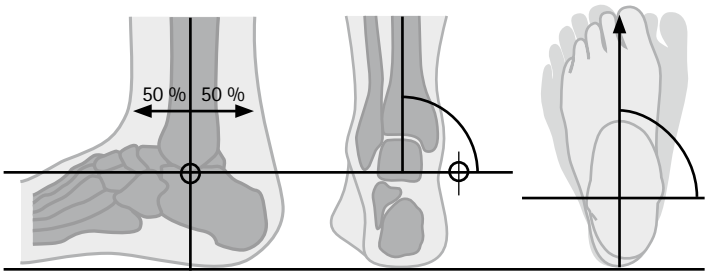

Die mechanische Achse in Frontalebene wird auf Höhe des untersten Ends der Fibula positioniert. Die mechanische Achse auf Knöchelhöhe ist mittig zum Unterschenkel ausgerichtet und verläuft parallel zum Boden sowie rechtwinklig zur Bewegungsrichtung unter Berücksichtigung der individuellen Außenrotation.

mechanischer Drehpunkt

* Isman RE, Inman VT (1969): Anthropometric Studies of the Human Foot and Ankle. Biomechanics Laboratory University of California.

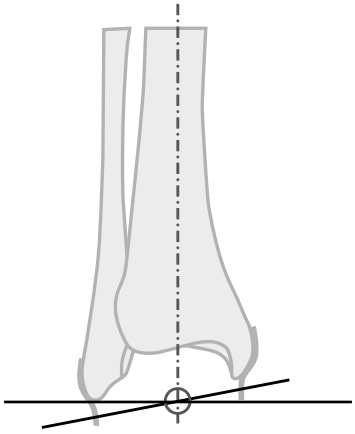

Anatomische Achse auf Knöchelhöhe in Frontalebene (Isman und Inman, 1969)

In der empfohlenen Positionierung kreuzt die mechanische Achse sämtliche funktionelle Achsen (anatomische Achse auf Knöchelhöhe und Längsachse der Tibia). Eine ungewollte Verschiebung der Orthese sowie eine zusätzliche Belastung des Bandapparats werden durch die Kompromissachse so gering wie möglich gehalten. Je nach Schuhwerk kann es erforderlich sein, den Drehpunkt höher zu positionieren. Dies kann zur Folge haben, dass die Funktion des mechanischen Gelenks durch die entstehende Bewegung der Orthese beeinträchtigt wird.

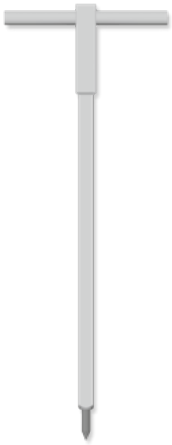

Abb. 1

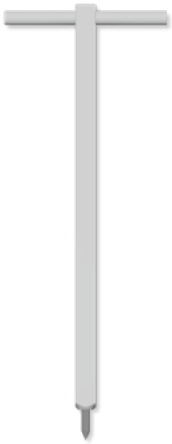

Abb. 2

Gipsjustierachsen in Verwendung

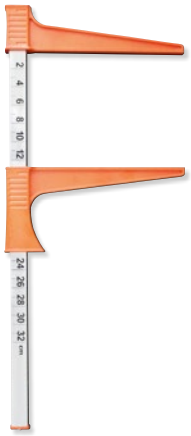

Abb. 3

Abb. 4

Gipsjustierachse (Abb. 1–2)			
Abb.	Artikelnummer	Bezeichnung	ME
1	JA1001	Gipsjustierachse 11 x 11 x 300 mm für 10 und 12 mm Systemknöchelgelenke	Stück
2	JA1000	Gipsjustierachse 15 x 15 x 300 mm für alle 14, 16, 20 und 24 mm Systemgelenke sowie für 12 mm Systemkniegelenke	Stück

Verwendungszweck: Die Gipsjustierachse wird durch die am Gipsnegativ angezeichneten mechanischen Drehpunkte gestochen und dient als Platzhalter für den Grundträger (siehe ab Katalogseite J5).

Messschieber (Abb. 3)			
Abb.	Artikelnummer	Bezeichnung	ME
3	WZ3000-32	Messschieber, Messbereich 0–320 mm	Stück

Verwendungszweck: zur Ermittlung des ap-Maßes auf Kniehöhe

Messzirkel (Abb. 4)			
Abb.	Artikelnummer	Bezeichnung	ME
4	WZ3001-02	Messzirkel	Stück

Verwendungszweck: zur Ermittlung der Schuhsohlendicke

Grundträger und Gelenkaufnahmen

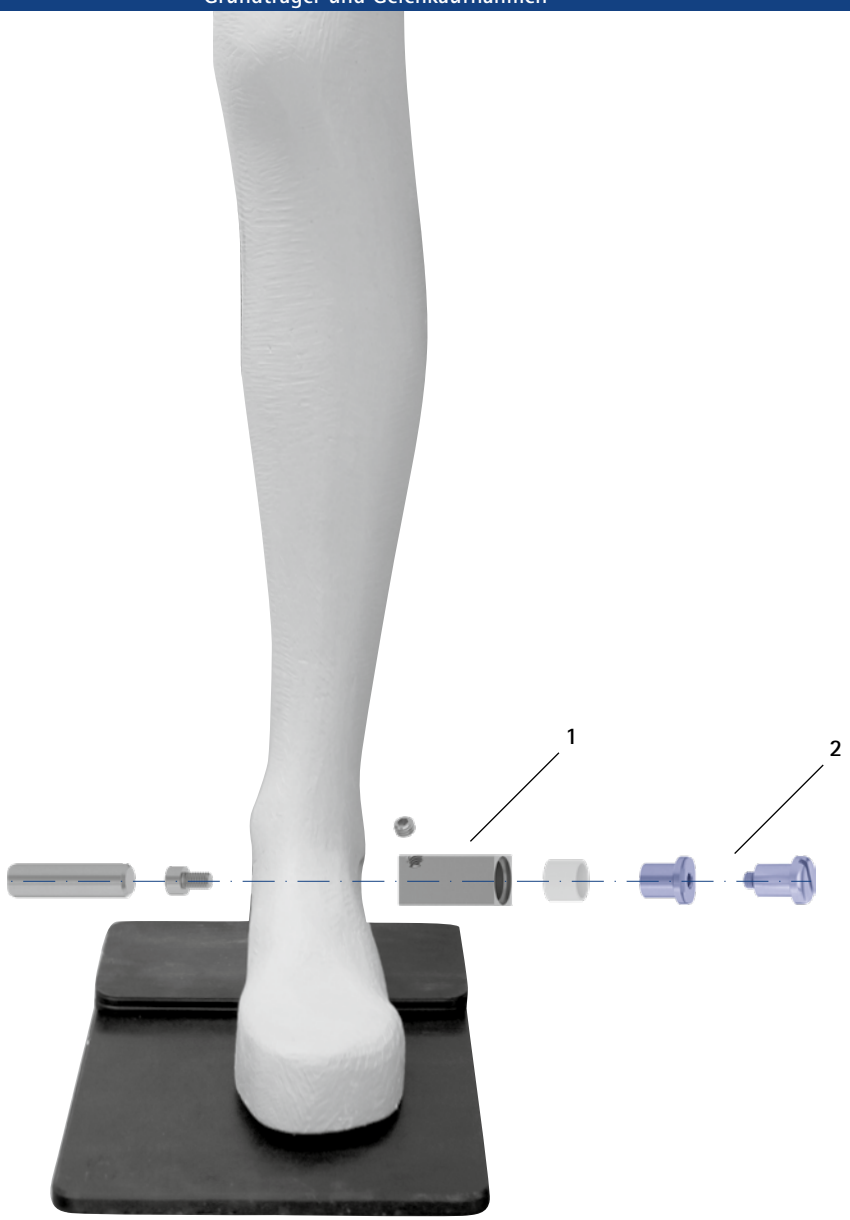

Grundträger und Gelenkaufnahmen

Systemknöchelgelenke	Werkzeuge	Artikelnummern für Systembreite					
		10 mm	12 mm	14 mm	16 mm	20 mm	24 mm
NEURO CLASSIC	Grundträger (1)	PE1001-LR	PE1001-LR	PE4000-LR	PE4000-LR	PE4000-LR	-
	Gelenkaufnahme (2)	PE1010-01/LR	PE1011-01/LR	PE1012-LR	PE1013-LR	PE1025-LR	-
NEURO CLASSIC H_2O	Grundträger (1)	-	-	-	PE4000-LR	-	-
	Gelenkaufnahme (2)	-	-	-	PE1025-LR	-	-
NEURO CLASSIC-SPRING	Grundträger (1)	PE1001-LR	PE1001-LR	PE4000-LR	PE4000-LR	PE4000-LR	-
	Gelenkaufnahme (2)	PE1010-01/LR	PE1011-01/LR	PE1012-LR	PE1013-LR	PE1025-LR	-
NEURO CLASSIC-SWING	Grundträger (1)	PE1001-LR	PE1001-LR	PE4000-LR	PE4000-LR	PE4000-LR	-
	Gelenkaufnahme (2)	PE1010-01/LR	PE1011-01/LR	PE1012-LR	PE1013-LR	PE1025-LR	-
NEURO VARIO-CLASSIC	Grundträger (1)	-	-	PE4000-LR	PE4000-LR	PE4000-LR	-
	Gelenkaufnahme (2)	-	-	PE1012-LR	PE1013-LR	PE1025-LR	-
NEURO VARIO-CLASSIC 2	Grundträger (1)	PE1001-LR	PE1001-LR	PE4000-LR	PE4000-LR	PE4000-LR	-
	Gelenkaufnahme (2)	PE1010-01/LR	PE1011-01/LR	PE1012-LR	PE1013-LR	PE1025-LR	-
NEURO VARIO	Grundträger (1)	PE1001-LR	PE1001-LR	PE4000-LR	PE4000-LR	PE4000-LR	-
	Gelenkaufnahme (2)	PE1010-01/LR	PE1011-01/LR	PE1012-LR	PE1013-LR	PE1025-LR	-
NEURO VARIO 2	Grundträger (1)	PE1001-LR	PE1001-LR	PE4000-LR	PE4000-LR	PE4000-LR	-
	Gelenkaufnahme (2)	PE1010-01/LR	PE1011-01/LR	PE1012-LR	PE1013-LR	PE1025-LR	-
NEURO VARIO-SPRING	Grundträger (1)	-	-	PE4000-LR	PE4000-LR	PE4000-LR	-
	Gelenkaufnahme (2)	-	-	PE1012-LR	PE1013-LR	PE1025-LR	-
NEURO VARIO-SPRING 2	Grundträger (1)	PE1001-LR	PE1001-LR	PE4000-LR	PE4000-LR	PE4000-LR	-
	Gelenkaufnahme (2)	PE1010-01/LR	PE1011-01/LR	PE1012-LR	PE1013-LR	PE1025-LR	-
NEURO VARIO-SWING	Grundträger (1)	PE1001-LR	PE1001-LR	PE4000-LR	PE4000-LR	PE4000-LR	-
	Gelenkaufnahme (2)	PE1010-01/LR	PE1011-01/LR	PE1012-LR	PE1013-LR	PE1025-LR	-
NEURO SWING-CLASSIC	Grundträger (1)	PE1001-LR	PE1001-LR	PE4000-LR	PE4000-LR	PE4000-LR	-
	Gelenkaufnahme (2)	PE1010-01/LR	PE1011-01/LR	PE1012-LR	PE1013-LR	PE1025-LR	-
NEURO SWING	Grundträger (1)	PE1001-LR	PE1001-LR	PE4000-LR	PE4000-LR	PE4000-LR	PE4000-LR
	Gelenkaufnahme (2)	PE1010-01/LR	PE1011-01/LR	PE1012-LR	PE1013-LR	PE1025-LR	PE1127-LR
NEURO SWING 2	Grundträger (1)	PE1001-LR	PE1001-LR	PE4000-LR	PE4000-LR	PE4000-LR	PE4000-LR
	Gelenkaufnahme (2)	PE1010-01/LR	PE1011-01/LR	PE1012-LR	PE1013-LR	PE1025-LR	PE1127-LR
NEURO HISWING	Grundträger (1)	-	-	-	-	PE4000-LR	-
	Gelenkaufnahme (2)	-	-	-	-	PE1025-LR	-
NEURO HISWING R+	Grundträger (1)	-	-	-	-	PE4000-LR	PE4000-LR
	Gelenkaufnahme (2)	-	-	-	-	PE1025-LR	PE1127-LR
NEURO SWING H_2O	Grundträger (1)	PE1001-LR	PE1001-LR	PE4000-LR	PE4000-LR	PE4000-LR	PE4000-LR
	Gelenkaufnahme (2)	PE1011-01/LR	PE1011-01/LR	PE1012-LR	PE1025-LR	PE1025-LR	PE1127-LR

Grundträger und Gelenkaufnahmen

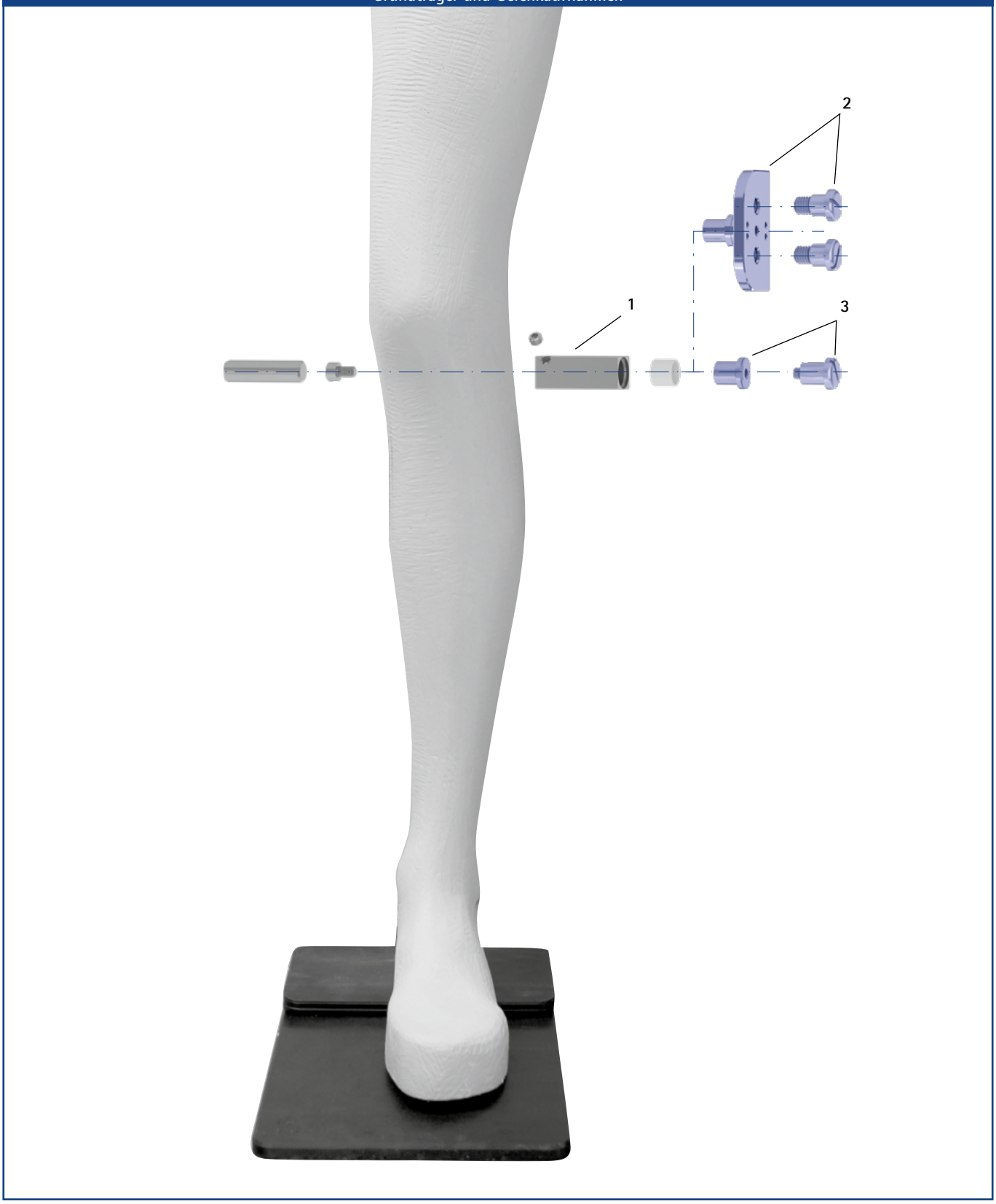

Grundträger und Gelenkaufnahmen

Systemkniegelenke und Systemgelenkschienen	Werkzeuge	Artikelnummern für Systembreite				
		10 mm	12 mm	14 mm	16 mm	20 mm
NEURO CLASSIC zero	Grundträger (1)	-	PE2000-LR	PE2000-LR	PE2000-LR	PE2000-LR
	Gelenkaufnahme (3)	-	PE1012-LR	PE1013-LR	PE1025-LR	PE1025-LR
NEURO VARIO zero	Grundträger (1)	-	PE2000-LR	PE2000-LR	PE2000-LR	PE2000-LR
	Gelenkaufnahme (3)	-	PE1012-LR	PE1013-LR	PE1025-LR	PE1025-LR
NEURO CLASSIC	Grundträger (1)	-	PE2000-LR	PE2000-LR	PE2000-LR	PE2000-LR
	Gelenkaufnahme (3)	-	PE1012-LR	PE1013-LR	PE1025-LR	PE1025-LR
NEURO VARIO	Grundträger (1)	-	PE2000-LR	PE2000-LR	PE2000-LR	PE2000-LR
	Gelenkaufnahme (3)	-	PE1012-LR	PE1013-LR	PE1025-LR	PE1025-LR
NEURO VARIO 2	Grundträger (1)	-	PE2000-LR	PE2000-LR	PE2000-LR	PE2000-LR
	Gelenkaufnahme (3)	-	PE1012-LR	PE1013-LR	PE1025-LR	PE1025-LR
NEURO VARIO-SWING	Grundträger (1)	-	PE2000-LR	PE2000-LR	PE2000-LR	PE2000-LR
	Gelenkaufnahme (3)	-	PE1012-LR	PE1013-LR	PE1025-LR	PE1025-LR
NEURO ACTIVE	Grundträger (1)	PE2000-LR	-	PE2000-LR	PE2000-LR	PE2000-LR
	Gelenkaufnahme (2)	PZ4100-LR	-	PZ4100-LR	PZ3100-LR	PZ3100-LR
NEURO CLASSIC H_2O	Grundträger (1)	-	-	PE2000-LR	PE2000-LR	PE2000-LR
	Gelenkaufnahme (3)	-	-	PE1012-LR	PE1122-LR	PE1123-LR
NEURO MATIC	Grundträger (1)	-	-	-	PE2000-LR	PE2000-LR
	Gelenkaufnahme (3)	-	-	-	PE1015-LR	PE1025-LR
NEURO TRONIC	Grundträger (1)	-	-	-	PE2000-LR	PE2000-LR
	Gelenkaufnahme (3)	-	-	-	PE1015-LR	PE1025-LR
NEURO HiTRONIC	Grundträger (1)	-	-	-	-	PE2000-LR
	Gelenkaufnahme (3)	-	-	-	-	PE0102-11
NEURO LOCK	Grundträger (1)	-	-	PE2000-LR	PE2000-LR	PE2000-LR
	Gelenkaufnahme (3)	-	-	PE1012-LR	PE1013-LR	PE1015-LR
NEURO LOCK MAX	Grundträger (1)	-	PE2000-LR	PE2000-LR	PE2000-LR	PE2000-LR
	Gelenkaufnahme (3)	-	PE1121-LR	PE1122-LR	PE1123-LR	PE1125-LR
NEURO FLEX MAX Sperrfunktion	Grundträger (1)	-	PE2000-LR	PE2000-LR	PE2000-LR	PE2000-LR
	Gelenkaufnahme (3)	-	PE1121-LR	PE1122-LR	PE1123-LR	PE1125-LR
NEURO FLEX MAX Rastensperrfunktion	Grundträger (1)	-	PE2000-LR	PE2000-LR	PE2000-LR	PE2000-LR
	Gelenkaufnahme (3)	-	PE1121-LR	PE1122-LR	PE1123-LR	PE1125-LR
NEURO LOCK H_2O	Grundträger (1)	-	-	PE2000-LR	PE2000-LR	PE2000-LR
	Gelenkaufnahme (3)	-	-	PE1012-LR	PE1122-LR	PE1123-LR

Grundträger (Abb. 1)

PE1001-LR	PE2000-LR	PE4000-LR

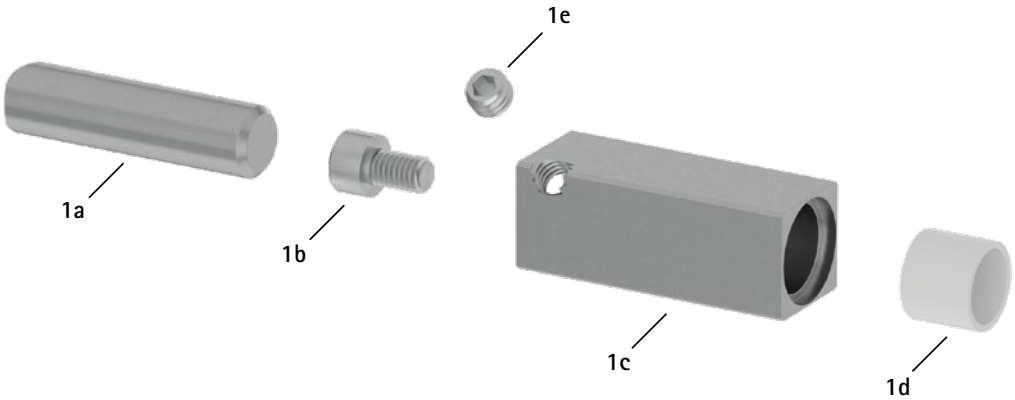

Grundträger (Abb. 1)

Werkzeug	Abb.	Bezeichnung	Artikelnummer	Menge
PE1001-LR	1a	Rundmaterial, Aluminium	RM0050-AL060	1
	1b	Flachkopfschraube mit Schlitz	SC2104-L04	1
	1c	Vierkant: 11 x 11 x 20 mm	PE0102-02	1
	1d	Polyamidbuchse	BP0908-L05	1
	1e	Gewindestift mit Innensechskant	SC9604-L04	1
PE2000-LR	1a	Rundmaterial, Aluminium	RM0120-AL100	1
	1b	Zylinderschraube mit Innensechskant	SC4005-L08	1
	1c	Vierkant: 15 x 15 x 40 mm	PE0102-01	1
	1d	Polyamidbuchse	BP1210-L10	1
	1e	Gewindestift mit Innensechskant	SC9606-L04ST	1
PE4000-LR	1a	Rundmaterial, Aluminium	RM0080-AL100	1
	1b	Zylinderschraube mit Innensechskant	SC4005-L08	1
	1c	Vierkant: 15 x 15 x 30 mm	PE0102-00	1
	1d	Polyamidbuchse	BP1210-L10	1
	1e	Gewindestift mit Innensechskant	SC9606-L04ST	1

Ersatzteile Rundmaterial

Artikelnummer	Abb.	Bezeichnung	ME
RM0300-AL060	ohne Abb.	Rundmaterial, Aluminium, Ø6x300 mm	Stück
RM0300-AL100	ohne Abb.	Rundmaterial, Aluminium, Ø10x300 mm	Stück

Gelenkaufnahmen für monozentrische Systemgelenke (Abb. 2)					Gelenkaufnahmen für NEURO ACTIVE Systemgelenke/Systemgelenkschienen (Abb. 3)	
PE1010-01/LR	PE1011-01/LR	PE1012-LR	PE1013-LR	PE1015-LR	PZ3100-LR	PZ4100-LR
PE1025-LR	PE1121-LR	PE1122-LR	PE1123-LR	PE1125-LR		
PE1127-LR						

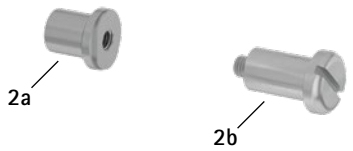

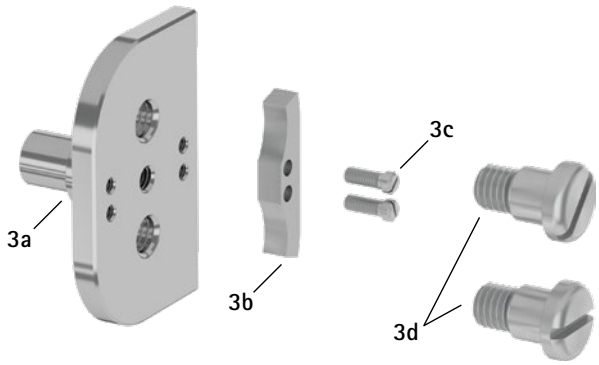

Gelenkaufnahmen für monozentrische Systemgelenke (Abb. 2)

Werkzeug	Abb.	Lieferumfang	Artikelnummer	Menge
PE1010-01/LR	2a	Gelenkaufnahme	PE0102-07	1
	2b	Gelenkaufnahmeschraube	SC4034-L14/1	1
PE1011-01/LR	2a	Gelenkaufnahme	PE0102-08	1
	2b	Gelenkaufnahmeschraube	SC4034-L18/1	1
PE1012-LR	2a	Gelenkaufnahme	PE0102-10	1
	2b	Gelenkaufnahmeschraube	SC4035-L13	1
PE1013-LR	2a	Gelenkaufnahme	PE0102-11	1
	2b	Gelenkaufnahmeschraube	SC4035-L14	1
PE1015-LR	2a	Gelenkaufnahme	PE0102-11	1
	2b	Gelenkaufnahmeschraube	SC4035-L15	1
PE1025-LR	2a	Gelenkaufnahme	PE0102-11	1
	2b	Gelenkaufnahmeschraube	SC4035-L15/1	1
PE1121-LR	2a	Gelenkaufnahme	PE0102-09	1
	2b	Gelenkaufnahmeschraube	SC4034-L18/1	1
PE1122-LR	2a	Gelenkaufnahme	PE0102-10	1
	2b	Gelenkaufnahmeschraube	SC4035-L17	1
PE1123-LR	2a	Gelenkaufnahme	PE0102-11	1
	2b	Gelenkaufnahmeschraube	SC4035-L20	1
PE1125-LR	2a	Gelenkaufnahme	PE0102-11	1
	2b	Gelenkaufnahmeschraube	SC4035-L22/1	1
PE1127-LR	2a	Gelenkaufnahme	PE0102-12	1
	2b	Gelenkaufnahmeschraube	SC4035-L18	1

Gelenkaufnahmen für NEURO ACTIVE Systemgelenke/Systemgelenkschienen (Abb. 3)

Werkzeug	Abb.	Lieferumfang	Artikelnummer	Menge
PZ3100-LR	3a	Gelenkaufnahme	PZ0310	1
	3b	5° Flexionsanschlag	BK9051-F005	1
	3c	Flachkopfschraube mit Schlitz	SC2103-L08	2
	3d	Gelenkaufnahmeschraube	SC4048-L16	2
PZ4100-LR	3a	Gelenkaufnahme	PZ0410	1
	ohne Abb.	0° Flexionsanschlag	KS9402-F000	1
	3b	5° Flexionsanschlag	KS9402-F005	1
	3c	Flachkopfschraube mit Schlitz	SC2103-L05	2
	3d	Gelenkaufnahmeschraube	SC4038-L16	2

Abb. 1

Abb. 2

Abb. 3

Abb. 4

Probierschrauben mit Rändelmutter (Abb. 1)

Artikelnummer	Bezeichnung	ME
PS2000-010	10 x Probierschrauben mit Rändelmutter (Schraube M3 x 20)	Pack

Verwendungszweck: zum Verschrauben von Bändern und Systemschienen zur Erstellung einer anprobefertigen Orthese

Reibahle (Abb. 2)

Artikelnummer	Bezeichnung	ME
WZ1225-070	Reibahle 7,0 mm, H7	Stück
WZ1225-080	Reibahle 8,0 mm, H7	Stück
WZ1225-096	Reibahle 9,6 mm, H7	Stück
WZ1225-105	Reibahle 10,5 mm, H7	Stück
WZ1225-115	Reibahle 11,5 mm, H7	Stück
WZ1225-130	Reibahle 13 mm, H7	Stück
WZ1225-150	Reibahle 15 mm, H7	Stück

Verwendungszweck: zum Aufreiben der Splintbolzenbohrung, damit eine Reparaturbuchse eingesetzt werden kann

Deckplattenmontagehilfe (Abb. 3)

Artikelnummer	Bezeichnung	ME
WE9303-SF	Deckplattenmontagehilfe für NEURO VARIO-SPRING Systemknöchelgelenk, 16 und 20 mm Systembreite	Stück

Verwendungszweck: zum leichteren Spannen der Druckfeder der Funktionseinheit bei der Montage des NEURO VARIO-SPRING Systemknöchelgelenks

Gleitscheibenzentrierdorn (Abb. 4)

Artikelnummer	Bezeichnung	ME
WE5500	Gleitscheibenzentrierdorn für NEURO SWING Carbon Systemknöchelgelenk, NEURO CLASSIC Carbon Systemknöchelgelenk, NEURO LOCK Carbon und NEURO CLASSIC Carbon Systemkniegelenk	Stück

Verwendungszweck: zum Positionieren der Gleitscheiben bei der Montage des NEURO SWING Carbon Systemknöchelgelenks, des NEURO CLASSIC Carbon Systemknöchelgelenks, des NEURO LOCK Carbon und des NEURO CLASSIC Carbon Systemkniegelenks

Montage-/Gießdummy mit Abstandhalter, für Systemfußbügel (Abb. 5)

Artikelnummer für Systembreite					
14 mm	16 mm	20 mm	24 mm	Bezeichnung	ME
SF0912-1	SF0913-1	SF0915-1	SF0917-1	Montage-/Gießdummy für Systemfußbügel	Stück

Verwendungszweck: zum Positionieren des Systemfußbügels bei der Anfertigung eines neuen Fußteils bzw. beim Austausch des Systemfußbügels. Dank des Montage/-Gießdummys ist dabei keine neue Orthesenanfertigung erforderlich, weil er das Gelenkoberteil ersetzt. Der Montage-/Gießdummy mit der Artikelnummer SF0915-1 ist nur für die Systemknöchelgelenke NEURO VARIO, NEURO VARIO-CLASSIC und NEURO VARIO-SPRING in der Systembreite 20 mm geeignet. Für alle anderen 20 mm Systemknöchelgelenke wird der Montage/-Gießdummy SF0915-2 eingesetzt (siehe folgende Tabelle).

Montage-/Gießdummy mit Abstandhalter (Abb. 5)

Montage-/Gießdummy ohne Abstandhalter, für Systemfußbügel (Abb. 6)

Artikelnummer für Systembreite					
14 mm	16 mm	20 mm	24 mm	Bezeichnung	ME
-	-	SF0915-2	-	Montage-/Gießdummy für Systemfußbügel	Stück

Montage-/Gießdummy ohne Abstandhalter (Abb. 6)

Justierlehre

Abb.	Artikelnummer	Bezeichnung
7	PS1000	Justierlehre
7a	PS0102	Zentrierschraube
7b	PS0101	Führungsbuchse
7c	PS0100-L060	Ausrichtstäbchen, Länge: 60 mm
7d	PS0100-L090	Ausrichtstäbchen, Länge: 90 mm
7e	PS0100-L120	Ausrichtstäbchen, Länge: 120 mm

Justierlehre (Abb. 7)

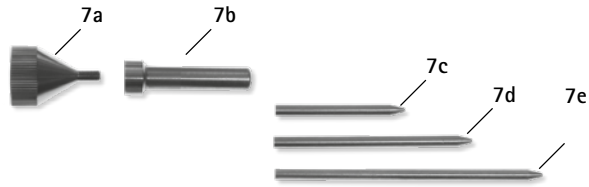

Verwendungszweck: zur Kontrolle der parallelen Ausrichtung von Systemknie- und -knöchelgelenken sowie Systemfußbügeln an Orthesen

Abb. 1 Abb. 2 Abb. 3 Abb. 4 Abb. 5 Abb. 6 Abb. 7 Abb. 8 Abb. 9 Abb. 10 Abb. 11 Abb. 12

Bohrschablone (Abb. 1)

Artikelnummer	Bezeichnung	ME
BS1000	Bohrschablone für alle Systembreiten	Stück

Verwendungszweck: zum präzisen Bohren von Löchern in Systemschienen aller Systembreiten (Systemschienen siehe ab Katalogseite I1)

Easy Cutter (Abb. 2)

Artikelnummer	Bezeichnung	ME
WZ8083-01	Elektrische Schere zum Schneiden von Aramid- und Carbonfasern	Stück

Ersatzteile Easy Cutter

Artikelnummer	Bezeichnung	ME
WZ8083-01/1	Schneidkopf für Elektrische Schere Easy Cutter	Stück

Verwendungszweck: zum präzisen Schneiden von Kurven und geraden Schnitten bei technischen und synthetischen sowie natürlichen Materialien (Materialien siehe ab Katalogseite K1)

Innensechsrundschlüssel (Abb. 3-9)

Abb.	Artikelnummer	Bezeichnung	ME
3	WZ5114-T06	Innensechsrundschlüssel, T-Griff, T6	Stück
4	WZ5114-T08	Innensechsrundschlüssel, T-Griff, T8	Stück
5	WZ5114-T10	Innensechsrundschlüssel, T-Griff, T10	Stück
6	WZ5114-T15	Innensechsrundschlüssel, T-Griff, T15	Stück
7	WZ5114-T20	Innensechsrundschlüssel, T-Griff, T20	Stück
8	WZ5114-T25	Innensechsrundschlüssel, T-Griff, T25	Stück
9	WZ5114-T30	Innensechsrundschlüssel, T-Griff, T30	Stück

Verwendungszweck: zum Ein- und Ausdrehen von Innensechsrundschrauben

Innensechskant-Kugelkopfschraubendreher (Abb. 10-12)

Abb.	Artikelnummer	Bezeichnung	ME
10	WZ5112-3010	Innensechskant-Kugelkopfschraubendreher, 3 x 100 mm	Stück
11	WZ5112-4010	Innensechskant-Kugelkopfschraubendreher, 4 x 100 mm	Stück
12	WZ5112-5010	Innensechskant-Kugelkopfschraubendreher, 5 x 100 mm	Stück

Verwendungszweck: zum Ein- und Ausdrehen der Aufbaueinstellschraube

Drehmomentschraubendreher im Koffer

Abb.	Artikelnummer	Bezeichnung
13	WZ5500	Drehmomentschraubendreher im Koffer mit 7 Bits
13a	-	Drehmomentschraubendreher, 1-6 Nm
13b	WZ5600-I30	Bit, Innensechskant, 3 mm, 25 mm lang, für M5 Schrauben
13c	WZ5600-I40	Bit, Innensechskant, 4 mm, 25 mm lang, für M6 Schrauben
13d	WZ5604-T10	Bit, Innensechsrund, TX10, 25 mm lang, für M3 Schrauben und für Pressschraube* 10 mm
13e	WZ5604-T15	Bit, Innensechsrund, TX15, 25 mm lang, für M4 Schrauben
13f	WZ5604-T20	Bit, Innensechsrund, TX20, 25 mm lang, für M5/M6 Schrauben und für Pressschraube* 12 mm
13g	WZ5604-T25	Bit, Innensechsrund, TX25, 25mm lang, nur für Pressschraube* 14/16/20 mm
13h	WZ5604-T30	Bit, Innensechsrund, TX30, 25 mm lang, für M6 Schrauben

* NEURO CLASSIC-SPRING, NEURO CLASSIC-SWING, NEURO VARIO-CLASSIC 2, NEURO VARIO 2, NEURO VARIO-SPRING 2, NEURO VARIO-SWING, NEURO SWING-CLASSIC, NEURO SWING, NEURO SWING 2 und NEURO HiSWING

Verwendungszweck: zum Anziehen von Schrauben mit einem definierten Drehmoment

Drehmomentschraubendreher im Koffer (Abb. 13)

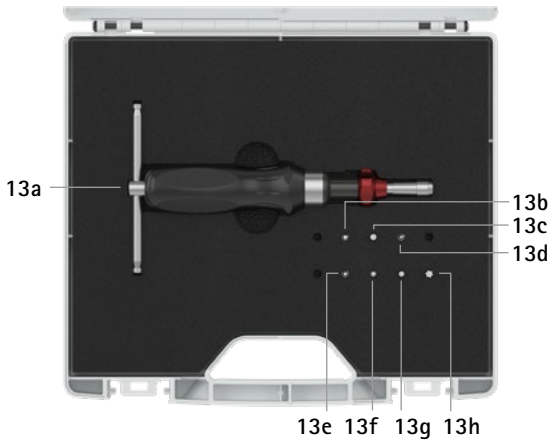

Werkzeugkoffer (Abb. 1)

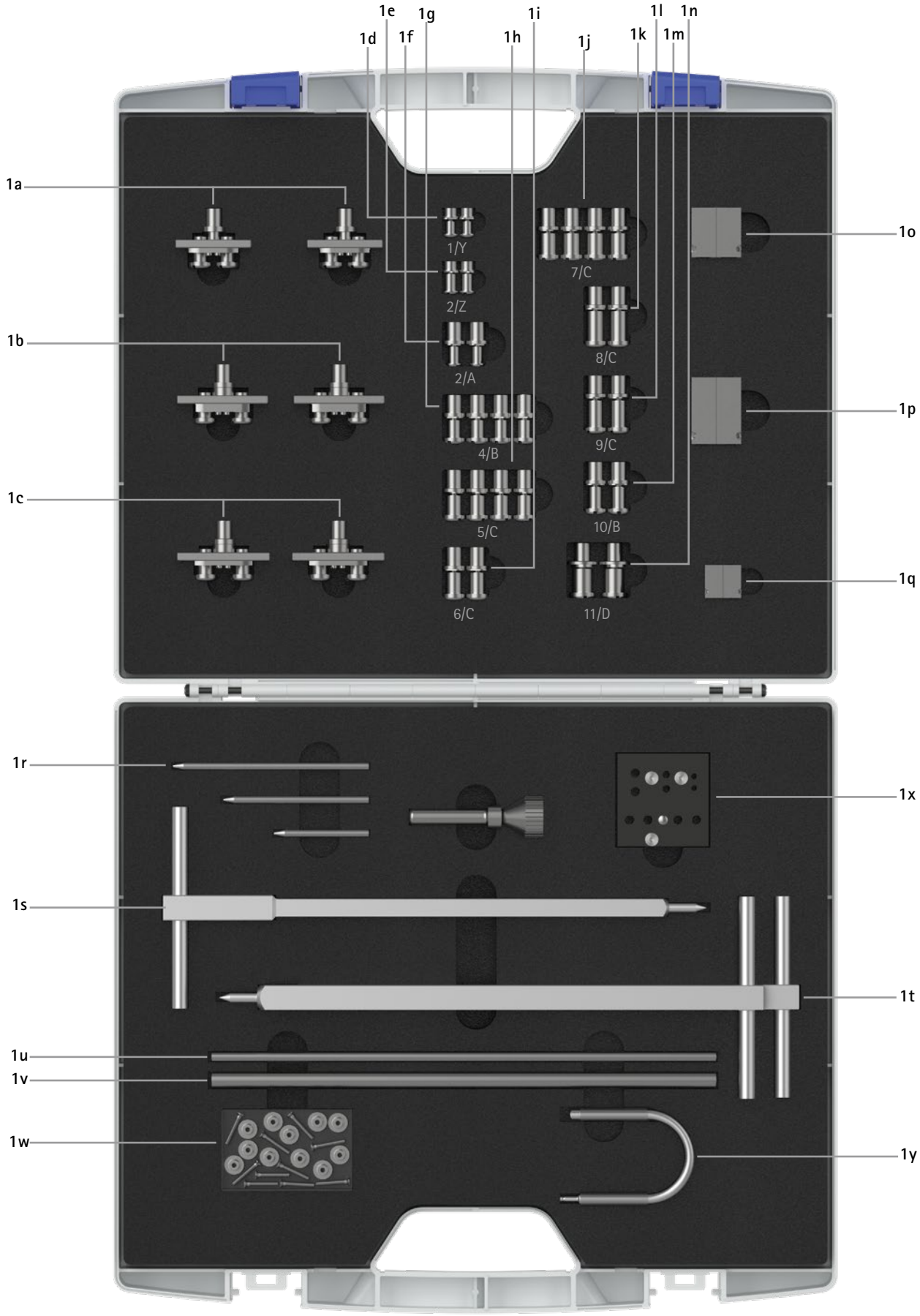

Werkzeugkoffer				
Abb.	Art.-Nr.	Bezeichnung	Menge	Katalogseite
1	WK1000	Werkzeugkoffer komplett, gefüllt mit Werkzeugen	1	J15
-	WK1000-0	Werkzeugkoffer mit leeren Schaumstoffeinlegeböden zur eigenen Befüllung	1	-
1a	PZ4100-LR	Gelenkaufnahmen für 10 und 14 mm NEURO ACTIVE Systemgelenke/Systemgelenkschienen sowie Gelenkschienen mit Zahnsegmenten*, 16 mm Achsabstand	2	J10 -
1b	PZ3100-LR	Gelenkaufnahmen für 16 und 20 mm NEURO ACTIVE Systemgelenke/Systemgelenkschienen	2	J10
1c	PZ2100-LR	Gelenkaufnahmen für Gelenkschienen mit Zahnsegmenten*, 22 mm Achsabstand	2	-
1d	PE1010-01/LR	Gelenkaufnahmen für alle 10 mm Systemknöchelgelenke (Laserbeschriftung: 1/Y)	2	J10
1e	PE1011-01/LR	Gelenkaufnahmen für alle 12 mm Systemknöchelgelenke (Laserbeschriftung: 2/Z)	2	
1f	PE1121-LR	Gelenkaufnahmen für 12 mm NEURO FLEX MAX und NEURO LOCK MAX (Laserbeschriftung: 2/A)	2	
1g	PE1012-LR	Gelenkaufnahmen für alle 14 mm Systemknöchelgelenke sowie für die Systemkniegelenke 12 mm NEURO CLASSIC zero, NEURO VARIO zero, NEURO CLASSIC, NEURO VARIO, NEURO VARIO 2 und NEURO VARIO-SWING und 14 mm NEURO CLASSIC Carbon, NEURO LOCK und NEURO LOCK Carbon (Laserbeschriftung: 4/B)	4	
1h	PE1013-LR	Gelenkaufnahmen für alle 16 mm Systemknöchelgelenke, außer 16 mm NEURO SWING Carbon sowie für die Systemkniegelenke 14 mm NEURO CLASSIC zero, NEURO VARIO zero, NEURO CLASSIC, NEURO VARIO, NEURO VARIO 2 und NEURO VARIO-SWING und 16 mm NEURO LOCK (Laserbeschriftung: 5/C)	4	
1i	PE1015-LR	Gelenkaufnahmen für 16 mm NEURO MATIC und NEURO TRONIC sowie 20 mm NEURO LOCK (Laserbeschriftung: 6/C)	2	
1j	PE1025-LR	Gelenkaufnahmen für alle 20 mm Systemknöchelgelenke und 16 mm NEURO SWING Carbon und NEURO CLASSIC Carbon, für die Systemkniegelenke 20 mm NEURO MATIC, NEURO TRONIC und NEURO HiTRONIC** sowie 16 und 20 mm NEURO CLASSIC zero, NEURO VARIO zero, NEURO CLASSIC, NEURO VARIO, NEURO VARIO 2 und NEURO VARIO-SWING (Laserbeschriftung: 7/C)	4	
1k	PE1125-LR	Gelenkaufnahmen für 20 mm NEURO FLEX MAX und NEUR LOCK MAX (Laserbeschriftung: 8/C)	2	
1l	PE1123-LR	Gelenkaufnahmen für 16 mm NEURO FLEX MAX und NEURO LOCK MAX sowie 20 mm NEURO LOCK Carbon und NEURO CLASSIC Carbon (Laserbeschriftung: 9/C)	2	
1m	PE1122-LR	Gelenkaufnahmen für 14 mm NEURO FLEX MAX und NEURO LOCK MAX sowie 16 mm NEURO CLASSIC Carbon und NEURO LOCK Carbon (Laserbeschriftung: 10/B)	2	
1n	PE1127-LR	Gelenkaufnahmen für 24 mm Systemknöchelgelenke (Laserbeschriftung: 11/D)	2	
1o	PE4000-LR	Grundträger, Modelltechnik, Vierkant: 15 x 15 x 30 mm für alle 14, 16, 20 und 24 mm Systemknöchelgelenke	2	J9
1p	PE2000-LR	Grundträger, Modelltechnik, Vierkant: 15 x 15 x 40 mm für alle Systemkniegelenke	2	
1q	PE1001-LR	Grundträger, Modelltechnik, Vierkant: 11 x 11 x 20 mm für alle 10 und 12 mm Systemknöchelgelenke	2	
1r	PS1000	Justierlehre	1	J12
1s	JA1001	Gipsjustierachse 11 x 11 x 300 mm für alle 10 und 12 mm Systemknöchelgelenke	1	J4
1t	JA1000	Gipsjustierachse 15 x 15 x 300 mm für alle 14, 16, 20 und 24 mm Systemknöchelgelenke/-kniegelenke sowie für 12 mm Systemkniegelenke	2	
1u	RM0300-AL060	Rundmaterial, Aluminium, 6 x 300 mm	1	J9
1v	RM0300-AL100	Rundmaterial, Aluminium, 10 x 300 mm	1	
1w	PS2000-010	Probierschrauben mit Rändelmutter	10	J11
1x	BS1000	Bohrschablone	1	J13
1y	WE9303-SF	Deckplattenmontagehilfe für Systemknöchelgelenke mit Fußheberfunktion, 16 und 20 mm Systembreite	1	J11

* Gelenkschienen mit Zahnsegmenten finden Sie in unserem Produktkatalog **Gelenkschienen für Knieorthesen.**

** Für das NEURO HiTRONIC benötigen Sie nur die Gelenkaufnahme PE0102-11 mit der Laserbeschriftung C.

Verwendungszweck: Die im Werkzeugkoffer enthaltenen Werkzeuge dienen u. a. dem parallelen Verarbeiten von FIOR & GENTZ Systemgelenken. Detailinformationen zu den einzelnen Werkzeugen finden Sie auf den jeweiligen Katalogseiten.

Der Werkzeugkoffer mit leeren Schaumstoffeinlegeböden kann zum sortierten Ablegen von bereits gekauften FIOR & GENTZ Werkzeugen genutzt werden.