NEURO CLASSIC H_2O

Hauptfunktion		monozentrisch, frei beweglich mit Rückverlagerung - vormontiert in 5° Flexion
Art des Extensionsanschlags		statischer Extensionsanschlag

Das NEURO CLASSIC Carbon ist ein wasserfestes ultraleichtes Systemkniegelenk aus carbonfaserverstärktem Kunststoff.

Eine Orthese mit einem NEURO CLASSIC Carbon Systemkniegelenk kann durch Austauschen des Systemgelenks auf eine Orthese mit einem NEURO LOCK Carbon Systemkniegelenk umgerüstet werden.

Das NEURO CLASSIC Carbon Systemkniegelenk ist als Mitläufer für das NEURO LOCK Carbon Systemkniegelenk einsetzbar.

14 mm 16 mm 20 mm

Gelenkmaße [mm]

Maß	Bezeichnung	Systembreite a 14 mm	16 mm	20 mm
b	Gelenkkopfbreite	45	52	62
c	Gelenkhöhe	91	103	118
d	Rückverlagerung	14	16	20
e	Abstand Drehpunkt - unterer Systemkasten	14	18	18
f	Abstand Drehpunkt - oberer Systemkasten	24	29	33
	Gelenkdicke	18	19	23

Gelenkgewichte [g]

Material	ME	Systembreite 14 mm	16 mm	20 mm
Carbon	Stück	51	82	134

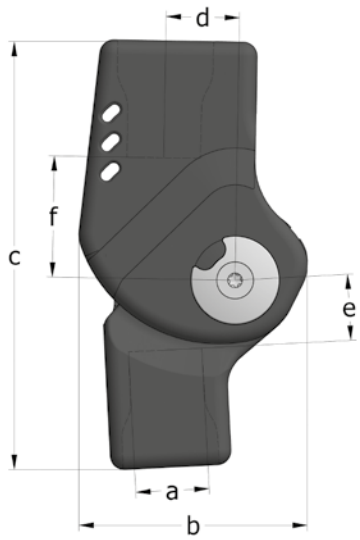

Das NEURO CLASSIC Carbon Systemkniegelenk wird mit folgenden Artikeln ausgeliefert:

- Set 2-Komponenten-Klebstoff mit Primer
- Orthesengelenkfett, 3 g
- Montage-/Gießdummy

➡ Systemanker bestellen Sie bitte separat.

➡ Spezielle Systemanker für das NEURO CLASSIC Carbon finden Sie ab Katalogseite I10.

gerade
Abb. 1

gerade (Abb. 1)					
			Artikelnummer für Systembreite		
Material	Bein	ME	14 mm	16 mm	20 mm
Carbon	linkes oder rechtes	Stück	SL1302-C/LR	SL1303-C/LR	SL1305-C/LR

Ersatzteile

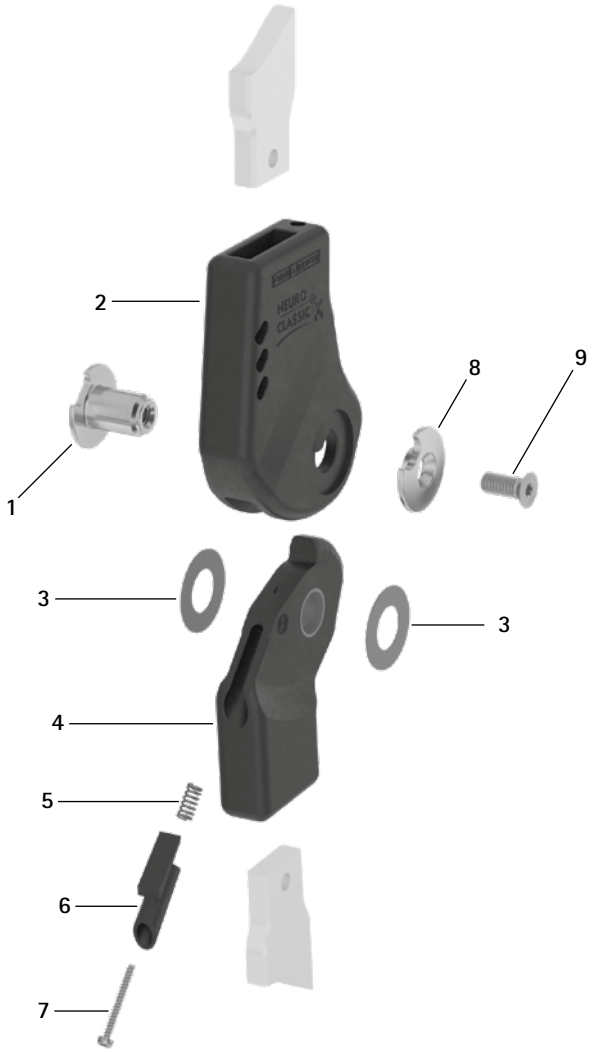

Unterteil mit Gleitbuchse, vormontiert (4)

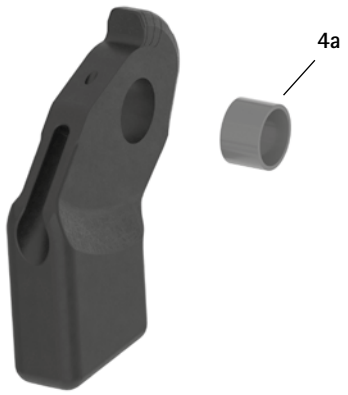

Ersatzteile

Position	Artikelnummer für Systembreite 14 mm	16 mm	20 mm	Bezeichnung
1	SK0892-1/C	SK0893-1/C	SK0895-1/C	Splintbolzen
2	SL0102-C	SL0103-C	SL0105-C	Oberteil, gerade, Carbon
3	GS2009-*	GS2311-*	GS2413-*	Gleitscheibe*
4	SK0812-2/C	SK0813-2/C	SK0815-2/C	5° Unterteil mit Gleitbuchse, gerade, Carbon-Titan-Hybrid
4a	BP1009-L059	BP1211-L077	BP1412-L090	Gleitbuchse
5	FE1510-02	FE1510-02	FE1510-02	Druckfeder
6	SK9802-E005/C	SK9803-E005/C	SK9805-E005/C	5° Extensionsanschlag
7	SC4402-L22	SC4402-L22	SC4402-L22	Zylinderkopfschraube
8	SK0892-2/C	SK0893-2/C	SK0895-2/C	Deckscheibe
9	SC1404-L10	SC1405-L14	SC1406-L14	Senkschraube mit Innensechsrund

* Gleitscheiben

Artikelnummer für Systembreite 14 mm	16 mm	20 mm
Ø = 20 mm	Ø = 23 mm	Ø = 24 mm
GS2009-040	GS2311-040	GS2413-040
GS2009-045	GS2311-045	GS2413-045
GS2009-050	GS2311-050	GS2413-050
GS2009-055	GS2311-055	GS2413-055
GS2009-060	GS2311-060	GS2413-060

Die letzten drei Ziffern der Artikelnummer stehen für die Dicke der Gleitscheibe, z. B. GS2009-040. Die Dicke dieser Gleitscheibe ist 0,40 mm. Insgesamt sind die Gleitscheiben in fünf Dicken erhältlich. Die Dicke einer Gleitscheibe wird durch die Markierungen angezeigt. Eine Gleitscheibe mit zwei Rillen hat beispielsweise eine Dicke von 0,40 mm, während eine Gleitscheibe mit einer Kerbe eine Dicke von 0,55 mm besitzt. Nutzen Sie zur Positionierung der Gleitscheiben den Gleitscheibenzentrierdorn.

0,40 mm 0,45 mm 0,50 mm 0,55 mm 0,60 mm

➡ Spezielle Systemanker für das NEURO CLASSIC Carbon finden Sie ab Katalogseite I10.

Montage-/Gießdummys und Gelenkaufnahmen

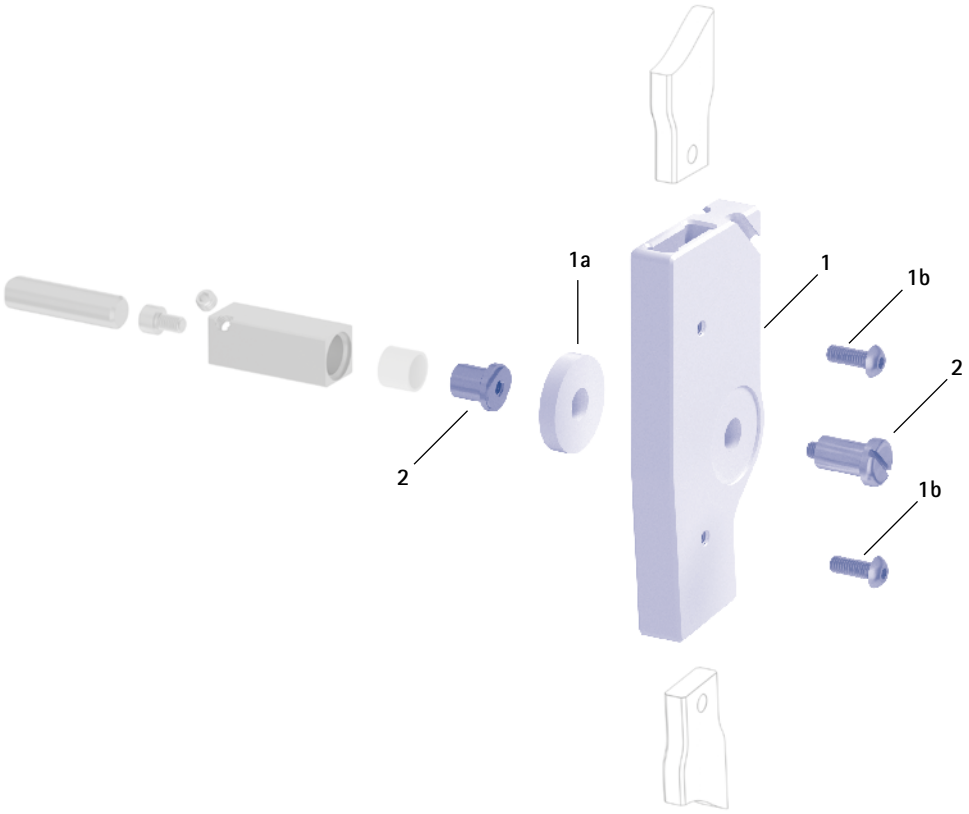

Montage-/Gießdummys und Gelenkaufnahmen

Position	Artikelnummer für Systembreite 14 mm	16 mm	20 mm	Bezeichnung	ME
1	SK0982-C/LR1	SK0983-C/LR1	SK0985-C/LR1	Montage-/Gießdummy (1 Dummy mit Distanzring und zwei Schrauben)	Stück
1a	SK0982-C/LR/2	SK0983-C/LR/2	SK0985-C/LR/2	Distanzring für Montage-/Gießdummy	Stück
1b	SC0005-L12	SC0005-L12	SC0005-L14	Linsenschraube mit Innensechskant	Stück
2	PE1012-LR	PE1122-LR	PE1123-LR	Gelenkaufnahme	Stück
	4/B	10/B	9/C	Laserbeschriftung	-

➡ Montage-/Gießdummys sind im Lieferumfang der Systemgelenke enthalten.
➡ Einen Überblick über unsere Werkzeuge bekommen Sie ab Katalogseite J1.
➡ Die Gelenkaufnahmen und die entsprechenden Laserbeschriftungen finden Sie auch im Werkzeugkoffer auf den Katalogseiten J13 und J14.

FIOR & GENTZ
ORTHOPÄDIETECHNIK MIT SYSTEM

Schmutz- und wasserbeständige Systemkniegelenke aus Carbon

Das NEURO CLASSIC Carbon Systemkniegelenk finden Sie ab Katalogseite E70.1.
Das NEURO LOCK Carbon Systemkniegelenk finden Sie ab Katalogseite G50.1.