NEURO HiTRONIC

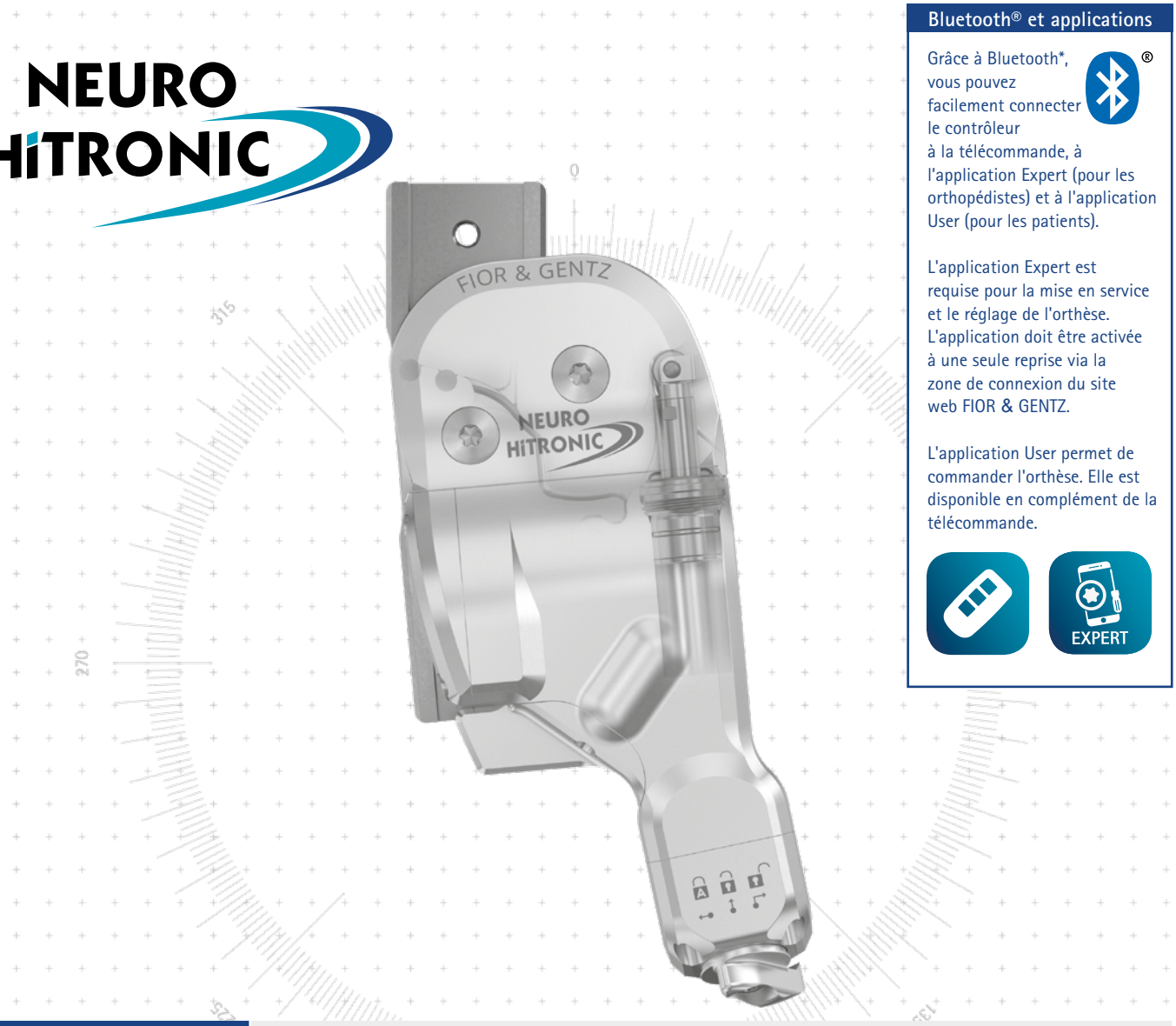

Bluetooth® et applications

Grâce à Bluetooth*, vous pouvez facilement connecter le contrôleur à la télécommande, à l'application Expert (pour les orthopédistes) et à l'application User (pour les patients).

L'application Expert est requise pour la mise en service et le réglage de l'orthèse. L'application doit être activée à une seule reprise via la zone de connexion du site web FIOR & GENTZ.

L'application User permet de commander l'orthèse. Elle est disponible en complément de la télécommande.

EXPERT

* La marque verbale Bluetooth® et les logos sont des marques déposées de la société Bluetooth SIG, Inc., et ces marques sont utilisées par FIOR & GENTZ sous licence.

Fonction principale	monocentrique, contrôle automatique en phase d'appui avec déport vers l'arrière - prémontée en flexion de 5°
Activation	verrouillage et déverrouillage électrohydraulique par des capteurs de mouvement
Type de butée d'extension	butée d'extension statique
Options de réglage	L'angle de flexion peut être ajusté de manière variable (0°, 10°) par le remplacement de la butée d'extension/du disque pour la butée de flexion
Autres fonctions	changement de mode par la télécommande ou les applications fonction de base en mode Auto: - verrouillée dans la phase d'appui, à mouvement libre dans la phase oscillante ; - la liberté de mouvement en extension peut être limitée de manière variable par le remplacement de la butée d'extension/du disque pour butée de flexion (phase oscillante) ; - l'angle de flexion peut être ajusté de manière variable par le remplacement de la butée d'extension/du disque pour butée de flexion (phase d'appui). fonction alternative en mode Lock: - verrouillage mécanique de façon permanente par télécommande/applications fonction alternative en mode Free: - déverrouillage mécanique permanent par commutateur rotatif sous l'articulation modulaire ou électromécanique au moyen de la télécommande/des applications

L'articulation de genou modulaire NEURO HiTRONIC peut être transformée en articulations de genou modulaires NEURO MATIC et NEURO TRONIC par le remplacement de l'articulation modulaire.

L'articulation de genou modulaire NEURO VARIO peut être utilisée comme articulation de support pour l'articulation de genou modulaire NEURO HiTRONIC.

Il faut avoir les composants suivants pour construire une orthèse avec une articulation de genou modulaire NEURO HiTRONIC :

- articulation de genou modulaire (page F30.4)
- ensemble des composants (page F30.7)
- set d'outils, y compris gabarit pour stratification pour contrôleur et gabarit de compression (à partir de la page F30.9)
- montants modulaires et ancres modulaires (à partir de la page I1)
- application Expert
- application User (optionnel pour le patient)

20 mm

Dimensions de l'articulation [mm]		
Dimension	Désignation	Largeur modulaire a 20 mm
b	largeur de la tête d'articulation	68
c	hauteur de l'articulation	146
d	déport vers l'arrière	20
e	distance axe de rotation – boîtier modulaire inférieur	32
f	distance axe de rotation – boîtier modulaire supérieur	8
	épaisseur de l'articulation	34,5

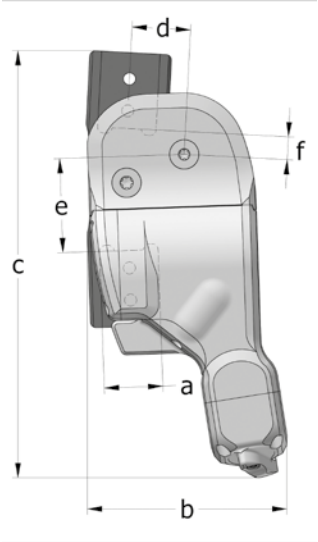

Poids de l'articulation [g]		
Matériau	Unité	Largeur modulaire 20 mm
titane	pièce	342

L'articulation de genou modulaire NEURO HiTRONIC est livrée avec les articles suivants :
graisse pour articulation d'orthèse, 3 g
gabarit de montage/stratification

- Veuillez commander l'ensemble des composants, le gabarit pour stratification pour contrôleur, le gabarit de compression, les montants modulaires et les ancres modulaires séparément.
- Vous trouverez l'ensemble des composants à la page F30.7 du catalogue.
- Vous trouverez la télécommande pour le patient à la page F30.7 du catalogue.
- Vous trouverez le gabarit pour stratification pour contrôleur à la page F30.10 du catalogue.
- Vous trouverez le gabarit de compression à la page F30.9 du catalogue.
- Vous trouverez les montants modulaires et les ancres modulaires à partir de la page I1 du catalogue.

Remarque : vous avez besoin de l'application Expert pour pouvoir mettre en service et régler une orthèse avec articulation de genou modulaire NEURO HiTRONIC. L'application doit être activée à une seule réprise via la zone de connexion du site web FIOR & GENTZ. Vous pouvez télécharger l'application Expert pour un nombre illimité de smartphones/tablettes pour Android et iOS et l'utiliser pour régler l'orthèse. L'application User est à la disposition du patient en complément de sa télécommande. Il peut l'utiliser via son smartphone/sa tablette ou via sa Apple Watch*.

* Apple Watch est une marque déposée d'Apple Inc. aux États-Unis et dans d'autres pays.

Droite
Fig. 1

Droite (Fig. 1)			
Matériau	Côté jambe	Unité	Référence pour largeur modulaire 20 mm
titane	latéral gauche ou médial droit	pièce	SL3055-L/TI
	médial gauche ou latéral droit	pièce	SL3055-R/TI

Pièces de rechange

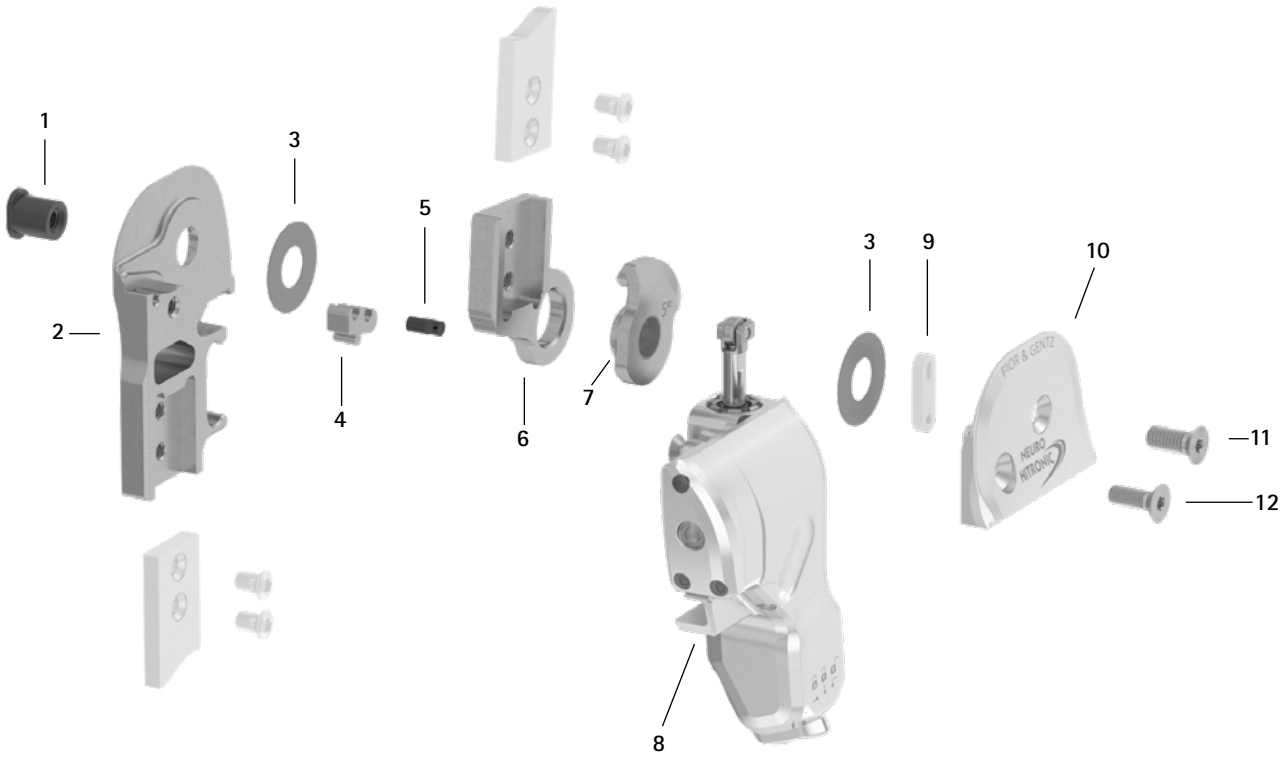

Disque pour butée de flexion de 5° avec douille de guidage, prémontée (7)

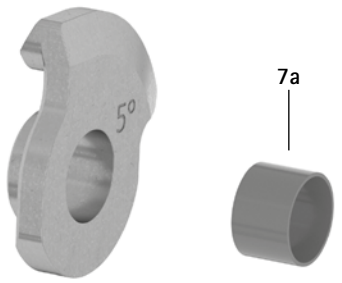

Ensemble fonctionnel, prémonté (8)

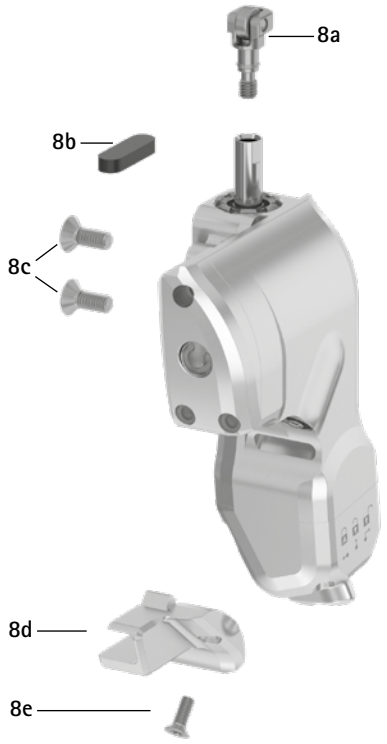

Pièces de rechange

Position	Référence pour largeur modulaire 20 mm	Désignation
1	SB1069-L1110	boulon à goupille fendue
2	SL0315-L/TI	partie inférieure, latérale gauche, droite, titane
2	SL0315-R/TI	partie inférieure, latérale droite, droite, titane
3	GS2411-*	rondelle de friction*
4	SL9005-E005	butée d'extension de 5°
5	PN1000-L05/5	amortisseur de la butée d'extension
6	SL0305-L/TI	partie supérieure, latérale gauche, droite, titane
6	SL0305-R/TI	partie supérieure, latérale droite, droite, titane
7	SL0365-2L	disque pour butée de flexion de 5° avec douille de guidage, latéral gauche
7	SL0365-2R	disque pour butée de flexion de 5° avec douille de guidage, latéral droit
7a	BP1211-L077	douille de guidage
8	SL3955-L	ensemble fonctionnel, latéral gauche
8	SL3955-R	ensemble fonctionnel, latéral droit
8a	SL0355-11	ensemble de rouleau
8b	SL0355-12	filtre à air
8c	SC1404-L10	vis à tête fraisée avec empreinte à denture multiple
8d	SL0355-16/L	cache-câble, latéral gauche
8d	SL0355-16/R	cache-câble, latéral droit
8e	SC1403-L08/1	vis à tête fraisée bombée avec empreinte à denture multiple
9	SL0355-01	pièce de guidage
10	SL0355-L/AL	plaque supérieure, latérale gauche
10	SL0355-R/AL	plaque supérieure, latérale droite
11	SC1406-L14	vis à tête fraisée avec empreinte à denture multiple (vis axiale)
12	SC1405-L14	vis à tête fraisée avec empreinte à denture multiple

* Rondelles de friction

Référence pour largeur modulaire 20 mm
Ø = 24 mm
GS2411-040
GS2411-045
GS2411-050
GS2411-055
GS2411-060

Les trois derniers chiffres de la référence indiquent l'épaisseur de la rondelle de friction, par exemple GS2411-040. Cette rondelle de friction a donc une épaisseur de 0,40 mm. Les rondelles de friction existent au total en cinq épaisseurs différentes. L'épaisseur d'une rondelle de friction est indiquée par des repères : par exemple, une rondelle de friction présentant deux rainures a une épaisseur de 0,40 mm, alors qu'une rondelle avec une encoche aura une épaisseur de 0,55 mm.

0,40 mm 0,45 mm 0,50 mm 0,55 mm 0,60 mm

➡ Vous trouverez les montants modulaires et les ancres modulaires à partir de la page I1 du catalogue.

Ensemble des composants (avec Bluetooth et une batterie lithium-polymère intégrée, 1)

Position	Référence pour largeur modulaire 20 mm	Désignation	Unité	Quantité unilatéral
1	SL3850-LR	ensemble des composants, unilatéral	jeu	1
1a–1f	SL3850-S	set du contrôleur	jeu	1
1g–1l	SK3850-P	set de télécommande	jeu	1
1m– 1s	SL3005-6M	set de maintenance*	jeu	1
sans illustration	OB1000-XL	sac en tissu pour orthèses, avec logo	pièce	1

* Le set de maintenance pour la première maintenance après 6 mois est inclus dans l'ensemble des composants.

Set du contrôleur (1a–1f)

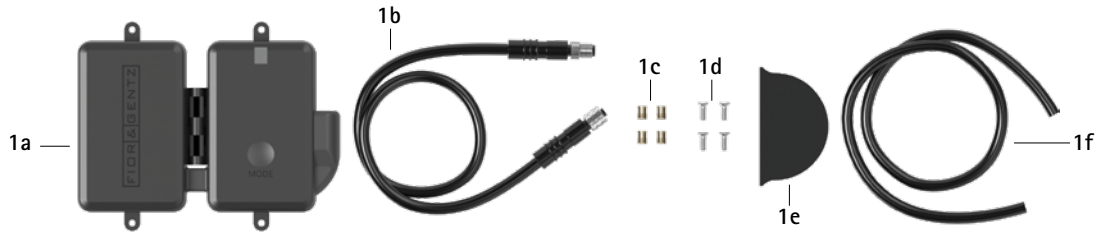

Set du contrôleur

Position	Référence pour largeur modulaire 20 mm	Désignation	Unité	Quantité unilatéral
1a-1f	SL3850-S	set du contrôleur	jeu	1
1a	ET3850	contrôleur avec Bluetooth avec une batterie lithium-polymère	pièce	1
1b	ET0711-01	câble de raccordement pour ensemble fonctionnel, 300 mm	pièce	1
1c	VE0831-A3**	insert fileté**	pièce	4
1d	SC1302-L06**	vis à tête fraisée, empreinte cruciforme H**	pièce	4
1e	ET0971-1	gabarit pour stratification pour compensation de la longueur des câbles	pièce	1
1f	SL0935-14	gabarit pour stratification pour câble de raccordement, 190 mm	pièce	1

** nécessaires pour la fixation du contrôleur

Set de télécommande (1g–1l)

Set de télécommande

Position	Référence pour largeur modulaire 20 mm	Désignation	Unité	Quantité unilatéral
1g–1l	SK3850-P	set de télécommande	jeu	1
1g	ET3840-P	télécommande avec Bluetooth pour le patient	pièce	1
1h	ET0780	bloc d'alimentation	pièce	1
1i	ET0710-01	câble de chargement	pièce	1
1j	PR4000	dragonne FIOR & GENTZ	pièce	1
1k	HE3800-SK/L	autocollant L pour télécommande, pour la jambe gauche	pièce	1
1l	HE3800-SK/R	autocollant R pour télécommande, pour la jambe droite	pièce	1

Set de maintenance (1m–1t)

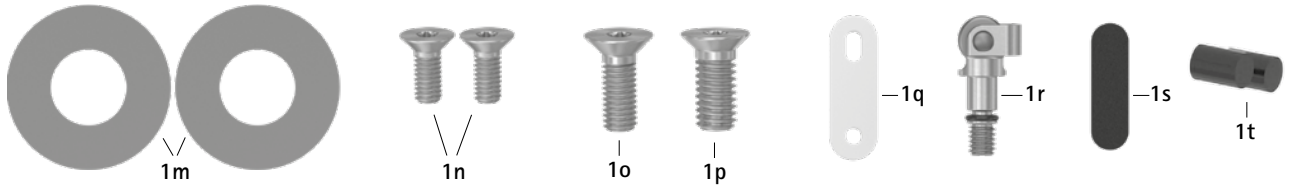

Set de maintenance

Position	Référence pour largeur modulaire 20 mm	Désignation	Unité	Quantité unilatéral
1m-1t	SL3005-6M	set de maintenance	jeu	1
1m	GS2411-***	rondelle de friction***	pièce	2
1n	SC1404-L10	vis à tête fraisée avec empreinte à denture multiple	pièce	2
1o	SC1405-L14	vis à tête fraisée avec empreinte à denture multiple	pièce	1
1p	SC1406-L14	vis à tête fraisée avec empreinte à denture multiple (vis axiale)	pièce	1
1q	SL0355-01	pièce de guidage	pièce	1
1r	SL0355-11	ensemble de rouleau	pièce	1
1s	SL0355-12	filtre à air	pièce	1
1t	PN1000-L05/5	amortisseur de la butée d'extension	pièce	2

*** Vous trouverez les références pour les rondelles de friction à la page F30.6 du catalogue.

Butées d'extension (2–3)

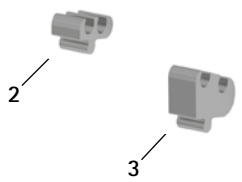

Disque pour butée de flexion de 0° avec douille de guidage, prémontée (4)

Disque pour butée de flexion de 10° avec douille de guidage, prémontée (5)

Accessoires

Position	Référence pour largeur modulaire 20 mm	Désignation
2	SL9005-E000	butée d'extension de 0°
3	SL9005-E010	butée d'extension de 10°
4	SL0365-L	disque pour butée de flexion de 0° avec douille de guidage, latéral gauche
4	SL0365-R	disque pour butée de flexion de 0° avec douille de guidage, latéral droit
5	SL0365-4L	disque pour butée de flexion de 10° avec douille de guidage, latéral gauche
5	SL0365-4R	disque pour butée de flexion de 10° avec douille de guidage, latéral droit

Gabarits de montage/stratification et dispositifs de retenue (1, 2, 3)

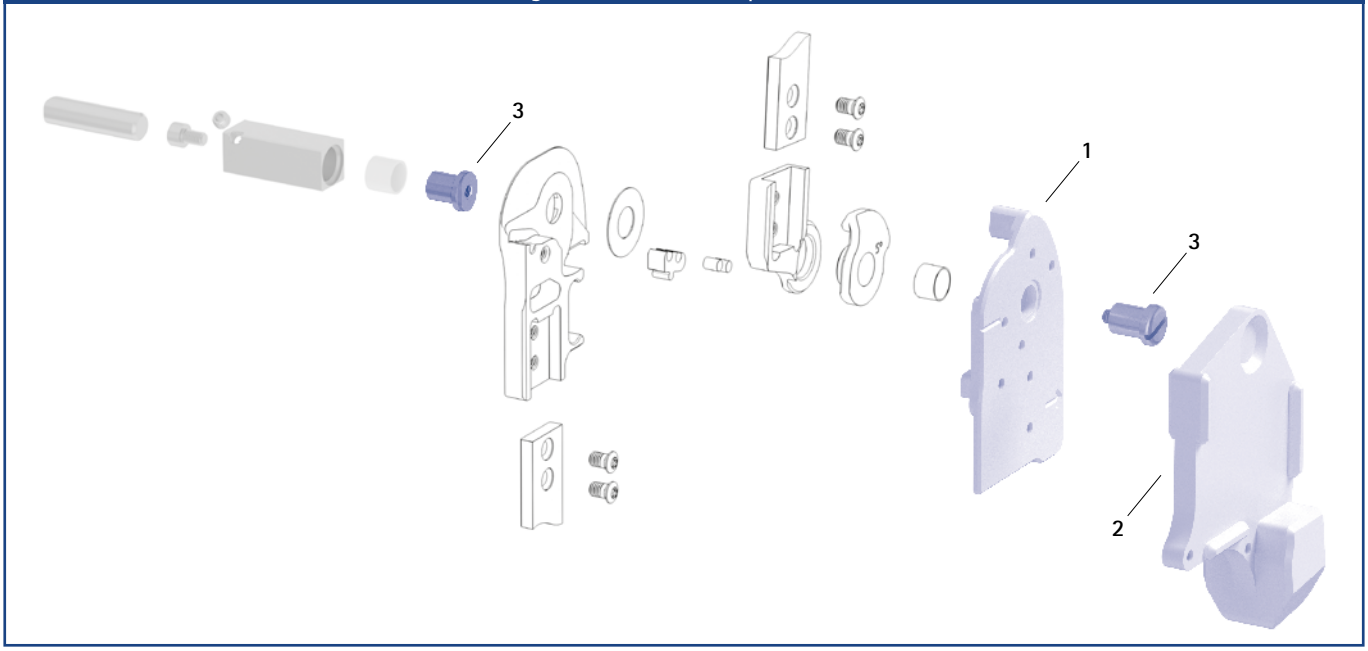

Gabarits de montage/stratification et dispositifs de retenue

Pos.	Référence pour largeur modulaire 20 mm	Désignation	Unité
1	SL0935-L	gabarit de montage/stratification, latéral gauche	pièce
1	SL0935-R	gabarit de montage/stratification, latéral droit	pièce
2	SL0935-1	gabarit de compression, latéral gauche et latéral droit	pièce
3	PE1025-LR	dispositif de retenue	pièce
	7/C	inscription au laser	-

➡ Les gabarits de montage/stratification sont compris dans la livraison des articulations modulaires.

➡ Vous trouverez une vue d'ensemble de nos outils à partir de la page J1 du catalogue.

➡ Vous trouverez également les dispositifs de retenue et les inscriptions au laser correspondantes dans la mallette à outils aux pages J13 et J14 du catalogue.

Set d'outils (4)

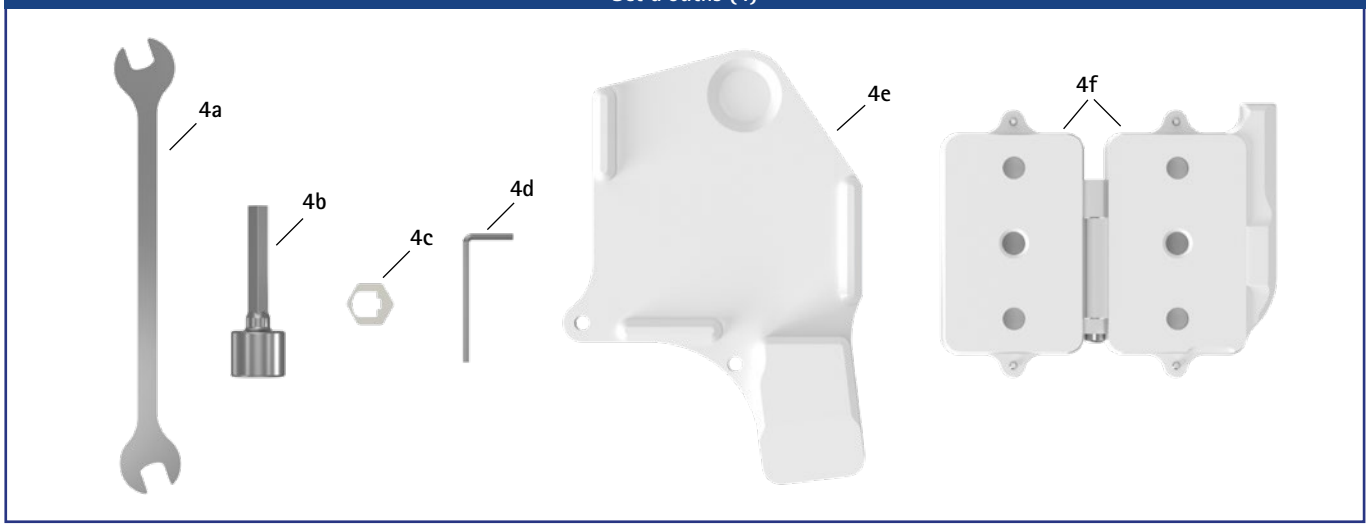

Set d'outils

Pos.	Référence pour largeur modulaire 20 mm	Désignation	Unité
4	SL3005-WZ	set d'outils	jeu
4a	WZ5018-0612	clé à fourche double 6,5 mm	pièce
4b	WZ5602-A13	douille de serrage 10 mm, 1/4"	pièce
4c	WE3055-SL	adaptateur pour douille de serrage	pièce
4d	WZ5611-I20	clé à six pans creux 2 mm	pièce
4e	SL0935-1	gabarit de compression	pièce
4f	ET0935	gabarit pour stratification pour contrôleur, en 2 pièces *	jeu

* Les composants du gabarit pour stratification pour contrôleur sont indiqués dans le tableau ci-dessous.

Gabarit pour stratification pour contrôleur (5)

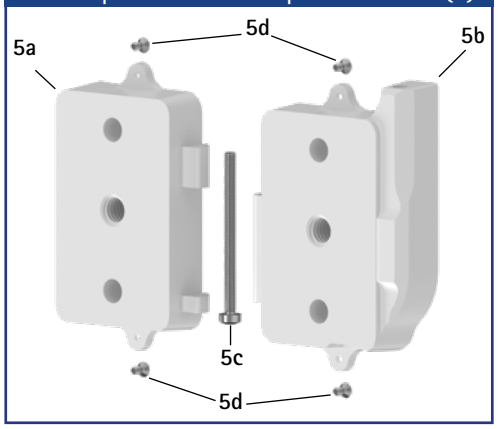

Gabarit pour stratification pour contrôleur

Pos.	Référence pour largeur modulaire 20 mm	Désignation	Unité
5	ET0935	gabarit pour stratification pour contrôleur, en 2 pièces	jeu
5a	ET0935-1	gabarit pour stratification pour contrôleur, côté batterie	pièce
5b	ET0935-2	gabarit pour stratification pour contrôleur, côté câble	pièce
5c	SC0403-L40	vis à tête bombée avec empreinte à denture multiple	pièce
5d	SC1302-L04	vis à tête fraisée avec empreinte cruciforme H	pièce

➡ Vous trouverez une vue d'ensemble de nos outils à partir de la page J1 du catalogue.