Patientenkommission/Konfigurations-ID _____

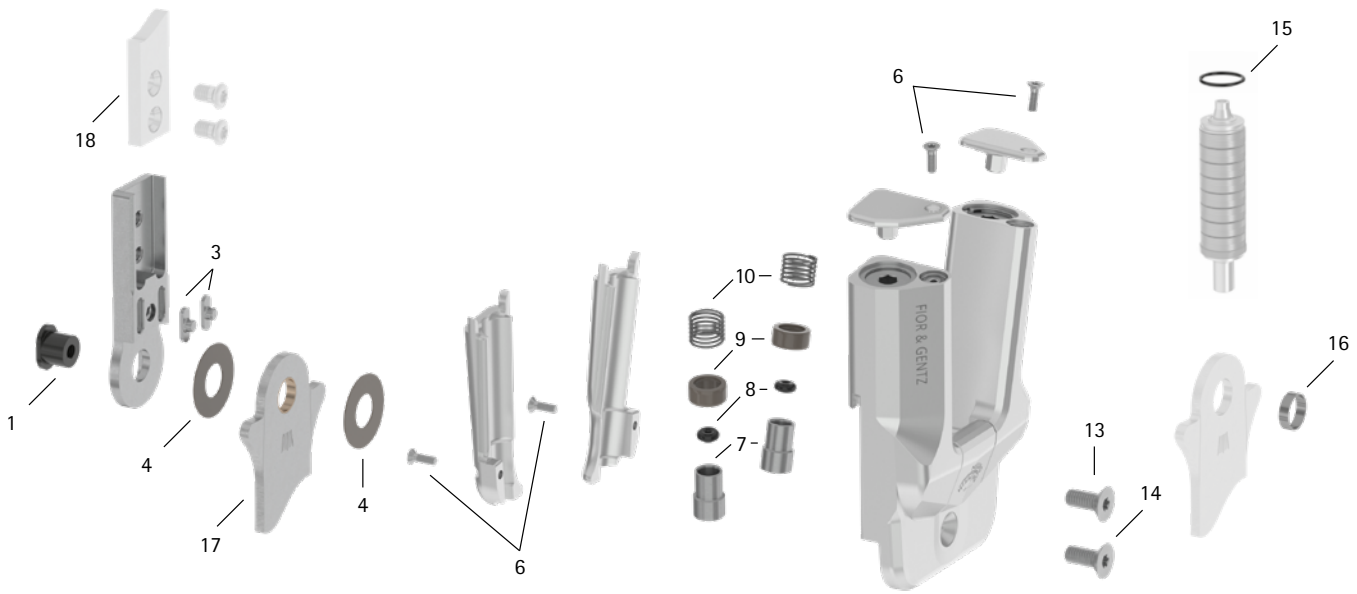

Pos.	16 mm	Bezeichnung	Mögliches Problem	Maßnahme	Empfohlene Überprüfung, ggf. Austausch*	Spätester Austausch nach
Systemgelenk						
1	SB9669-L0760	Splintbolzen	Verschleiß	austauschen	alle 6 Monate	36 Monaten
3	SF0393-02	Passfeder mit Stift	Bruch	austauschen	alle 6 Monate	36 Monaten
4	GS2210-040	Gleitscheibe, Ø = 22 mm	Verschleiß	austauschen	alle 6 Monate	18 Monaten
4	GS2210-045					
4	GS2210-050					
4	GS2210-055					
4	GS2210-060					
6	SC1403-L08/1	Senkschraube mit Innensechsrund	Verschleiß	austauschen	alle 6 Monate	36 Monaten
7	SH0493-01	Kolben**	Verschleiß	austauschen	alle 6 Monate	36 Monaten
8	VE3771-012/26	O-Ring-Dämpfer**	Verschleiß	austauschen	alle 6 Monate	18 Monaten
9	GS1108-500	Gleitbuchse**	Verschleiß	austauschen	alle 6 Monate	18 Monaten
10	FE1027-01	Druckfeder**	Verschleiß	austauschen	alle 6 Monate	18 Monaten
13	SC1405-L12	Senkschraube mit Innensechsrund**	Verschleiß	austauschen	alle 6 Monate	36 Monaten
14	SC1405-L12	Senkschraube mit Innensechsrund (Achsschraube)**				
5-14	SH7973-AL	Funktionseinheit plug + go Modularität	Funktionsverlust, Verschleiß	austauschen	alle 6 Monate	36 Monaten
Federeinheiten						
15	VE3771-08/10	O-Ring zur Sicherung der Federeinheit	Verschleiß	austauschen	alle 6 Monate	18 Monaten
-	SH5803-15/07	Federeinheit, blau, normal, max. 15° Bewegungsfreiheit	Verschleiß	austauschen	alle 6 Monate	18 Monaten
-	SH5803-15/15	Federeinheit, grün, mittel, max. 15° Bewegungsfreiheit	Verrutschen der Tellerfedern	Tellerfedern mit Zange neu ausrichten		
-	SH5803-10/21	Federeinheit, weiß, stark, max. 10° Bewegungsfreiheit	Geräusche der Federeinheit mit Druckfeder	Druckfeder mit Orthesengelenkfett oder Sprühöl (Art.-Nr. FT3000-15) fetten		
-	SH5803-10/31	Federeinheit, gelb, sehr stark, max. 10° Bewegungsfreiheit				
-	SH5803-05/63	Federeinheit, rot, extra stark, max. 5° Bewegungsfreiheit	Geräusche der Federeinheit mit Tellerfedern	Tellerfedern seitlich mit Sprühöl (Art.-Nr. FT3000-15) fetten		
Systemfußbügel, Systemanker und Systemschienen						
16	BR1110-L030	Gleitbuchse	Verschleiß	austauschen	alle 6 Monate	18 Monaten
17	siehe Katalog	Systemfußbügel	Verschleiß oder Bruch	austauschen	alle 6 Monate	48 Monaten
18	siehe Katalog	Systemanker und Systemschienen	Verschleiß oder Bruch	austauschen	alle 6 Monate	nach Bedarf

* je nach Einschätzung des Inverkehrbringers der Sonderanfertigung in Bezug auf das Nutzungsverhalten des Patienten
** ist Bestandteil der Funktionseinheit

WP0126-DE-2024-04